尺寸分段	≤6	(6, 30]	(30,120]	>120
适用公差	±0.1	±0.2	±0.3	±0.5

其余 6.3

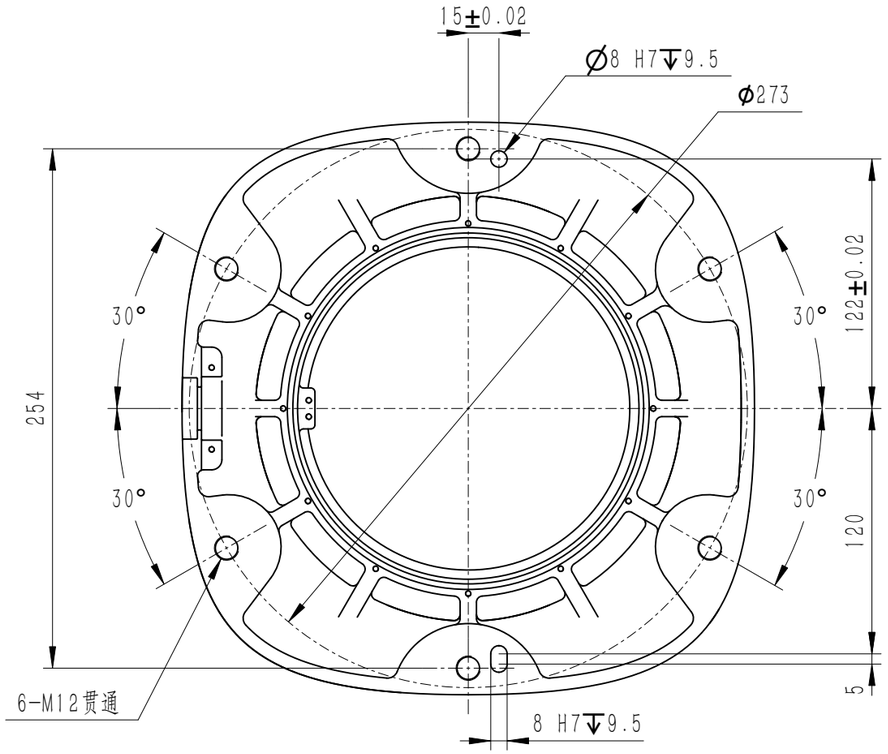

技术要求:

1.不做表面处理;
2.无毛刺, 飞边;
3.未注尺寸参照3D模型;
4.未注公差按左上角表内规定;
5.未注圆角≤0.5, 未注倒角C≤0.5;
6.成品符合RoHS2.0规定;

标记	处数	更改说明	签名	日期	重 量	3.53	比例	1:3
设 计	郝亚强		投影法	第一视角投影法				
审 核	赵逸森							
批 准	王重彬		版 本	V01	公 制			

FALSE

本图纸版权归深圳市越疆科技有限公司所有, 未经深圳市越疆科技有限公司许可, 任何人不得擅自使用。

DOBOT 越疆科技

drw0001.drw

3201009130